CONTROL MOTOR

コントロールモータ

CMC-010シリーズ

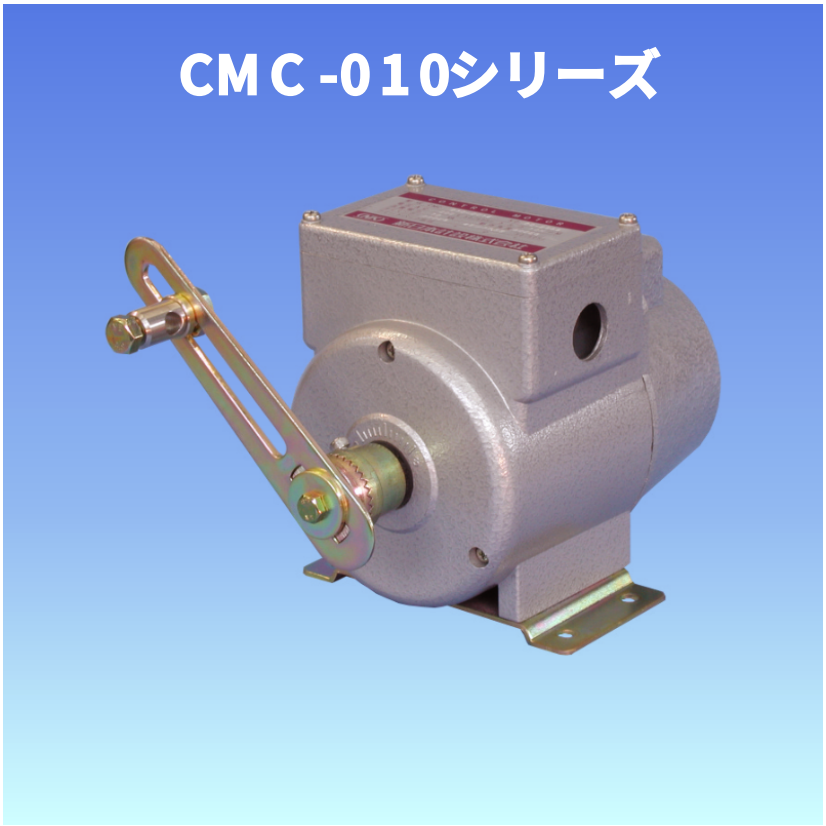

● CMC-010シリーズ、コントロールモータは、ダンパなど各種バルブ操作機器として広くご使用いただいております。

● 軽量で、機密性、放熱性、耐候性などの特長を有するアルミダイカストを使用し耐久性には長年の経験、実績により、特に重点を置いて設計されています。

● 常用最大トルク、 10N-Mのもので、各種の制御機器との組み合わせ、設置場所などによる多種の仕様に対応できるように設計されています。
CMC-010シリーズは、価格低廉と小型化を目的とするためにフィードバック抵抗は組み込めませんが、取り扱いの簡便さ、堅固な構造、納期の迅速さなど、ご要望に充分お応えできる製品です。

操作電圧	100/200V AC　50/60Hz
消費電力	8VA(100V)　10VA(200V)
タイミング (90deg回転時間) 50/60Hz	※ 10/8.3sec　※ 20/16.7sec 45/37.5sec
定格トルク	2.5N-M・・10/8.3sec 5 N-M・・20/16.7sec 10 N-M・・45/37.5sec
回転角度	90deg
時間定格	連続
補助リミットSW	有り(O、S)各1個 250V AC 10A 125V DC 0.5A　250V DC 0.25A
フィードバック抵抗	無し
使用場所	屋内
周囲温度	-10～55℃
塗装色	シルバー焼付塗装
出力軸軸端	レバーアーム、コマー式付
モータ型式	単相コンデンサモータ、ブレーキ付

色文字はご注文時の選択事項です。※ 印は準標準品になります。

新日本計設株式会社
SHIN-NIPPON KEISETSU CO., LTD.

● 型式説明

CMC-010□－□01□

シリーズ名

●タイミング（90deg 回転時間）50/60Hz
- 1・・・※10/ 8.3sec
- 2・・・※20/16.7sec
- 4・・・・45/37.5sec

●操作電圧
- 1・・・・100V AC 50/60Hz
- 2・・・・200V AC 50/60Hz

●設置場所および特殊仕様
- □・・・・屋内型（無記入）
- X・・・※特殊仕様

※印は、準標準品となりますので多少納期が掛かる場合があります。

● 注文時のご指定事項

① シリーズ名
② 使用場所（特殊仕様など）
③ 操作電圧
④ タイミング

例 CMC-010-1014

① CMC-010
② 屋内
③ 100V AC
④ 45秒/90deg

● 外形図

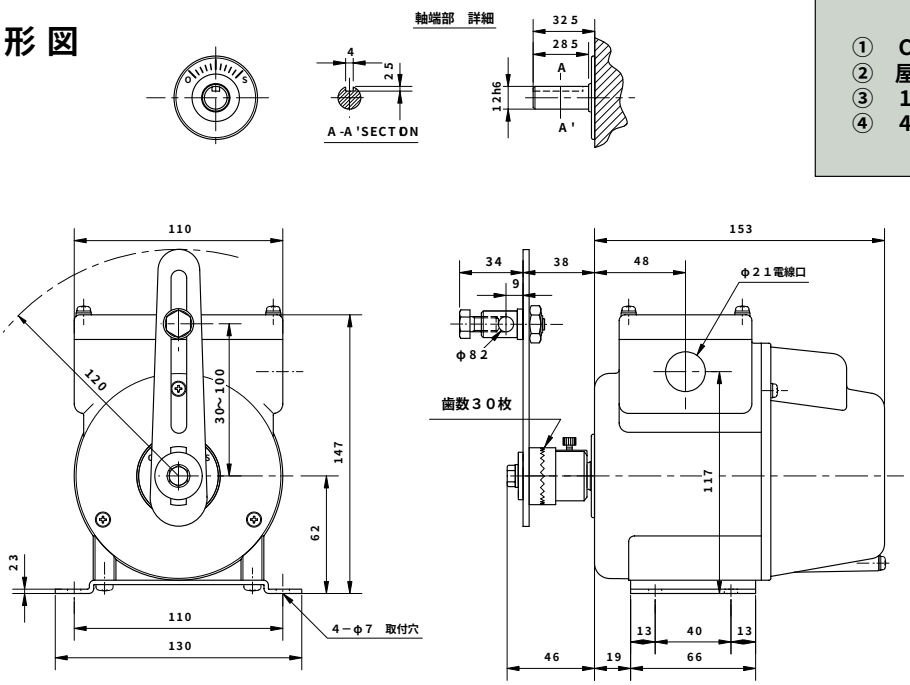

● 内部結線図

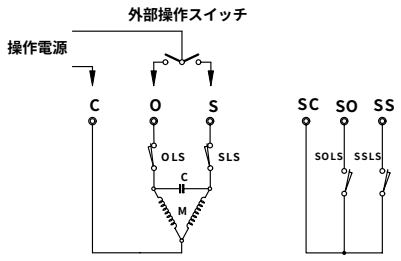

C ――― コンデンサー
M ――― モータ

OLS ――― O側リミットスイッチ
SLS ――― S側リミットスイッチ
SOLS ――― O側補助リミットスイッチ
SSLS ――― S側補助リミットスイッチ

※ 製品改良の為、外観、仕様など予告無しに変更する事がありますので、ご了承下さい。
また、印刷物と実物とでは色合いが多少異なる場合があります。

自動制御装置と
コントロールモータ

新日本計設株式会社
SHIN-NIPPON KEISETSU CO., LTD.

〒201-0005 東京都狛江市岩戸南2-3-18
TEL 03-3480-4141㈹
FAX 03-3480-4125

URL http://www.sn-keisetsu.co.jp/
e-mail keisetsu_info@sn-keisetsu.co.jp